IŠDĖSTYMO PLANAS M 1:500

Brėžinys Nr. 1

Kadastro duomenų nustatymui naudota medžiaga	
Medžiagos pavadinimas	Medžiagos parengimo data
Kontrolinė geodezinė nuotrauka: UAB "MEYSSO"	2026.07

Objekto pavadinimas	Vandentiekio tinklai
Objekto būvimo vieta/adresas	Šalčininkų r. sav. Dainavos k.
Kadastro duomenų nustatymo data	2026 09 18
Žemės sklypo kadastrinis Nr.	8505/1:1; 8505/7001:2; 8505/7001:8; 8505/7001:9; 8505/7001:10; 8505/1:663; 8505/1:562; 8505/1:621; 8505/1:543

UAB "MEYSSO"
S. Daukanto g. 17-2A, Kaunas
geo@meysso.com, tel.: + 370 672 007 05

Matininko kvalifikacijos pažymėjimo Nr.	Pareigos	Vardas ir pavardė	Data
2M-M-2561	Matininkas	Julius Ugenskas	2026 09 18

VANDENTIEKIO TINKLŲ ILGIS:

PE d110 L= 1843,22 m
PE d63 L= 439,83 m
PE d32 L= 651,23 m
IŠ VISO: L= 2934,28 m
Dėklai:
PE d160 L= 28,41 m
PE d63 L= 373,10 m

PASTABA: Taško Nr. / Šulinio Nr.

PE d32 L=4,37 (1-102)
PE d110 L=1336,30 (1-101)
PE d32 L=3,70 (3-104)
PE d32 L=109,26 (10-111)
PE d63 L=7,72 (8-105)
PE d63 L=52,89 (11-114)
PE d32 L=21,64 (12-115)
PE d110 L=1,44 (13-116)
PE d63 L=12,21 (14-117)
PE d32 L=20,46 (15-130)

Išdėstymo schema

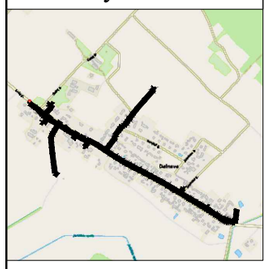

LAPŲ IŠDĖSTYMO SCHEMA:

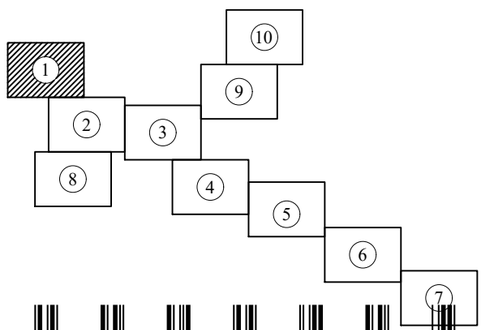

1195951975

IŠDĖSTYMO PLANAS M 1:500

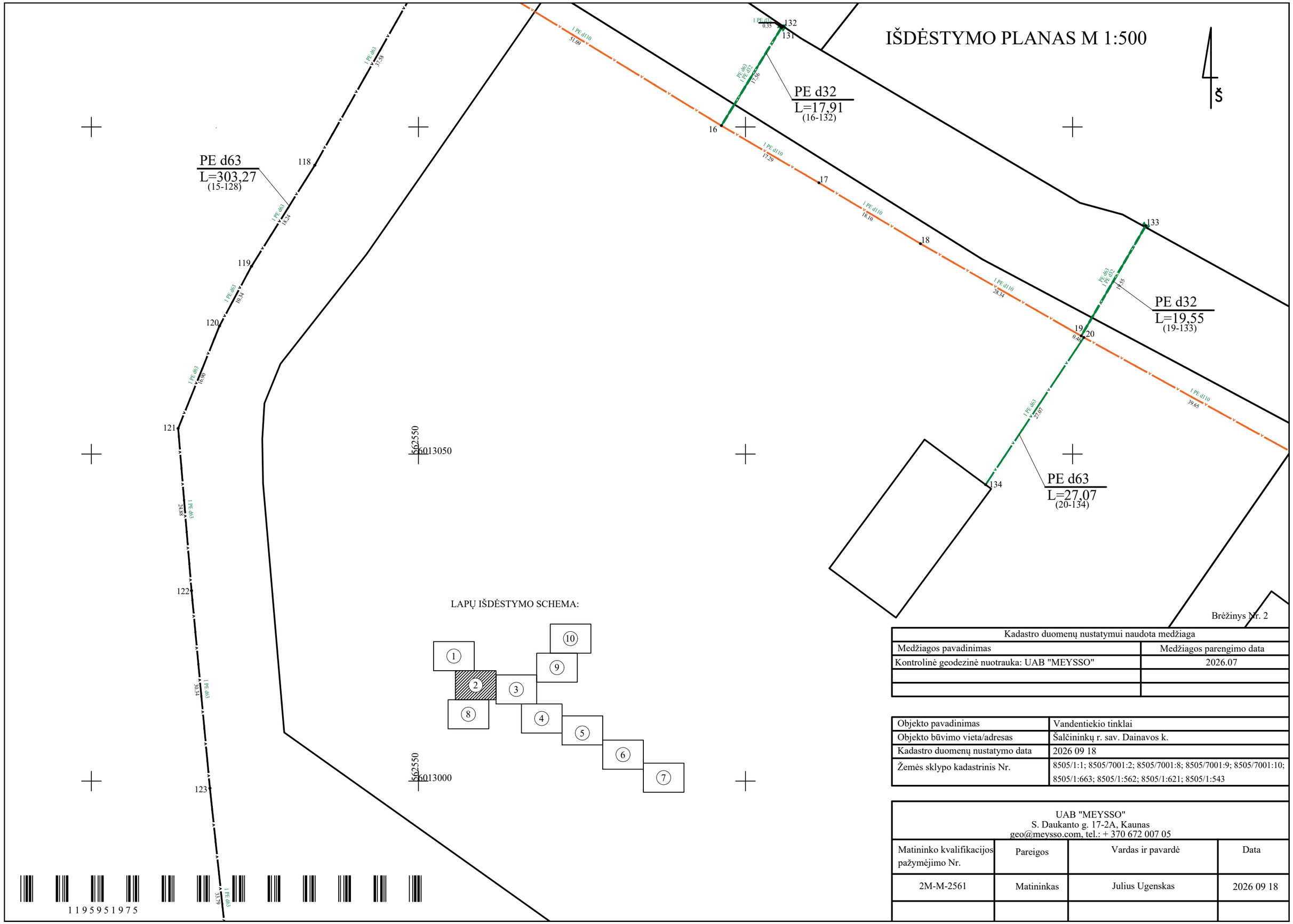

LAPŲ IŠDĖSTYMO SCHEMA:

Brėžinys Nr. 2

Kadastro duomenų nustatymui naudota medžiaga	
Medžiagos pavadinimas	Medžiagos parengimo data
Kontrolinė geodezinė nuotrauka: UAB "MEYSSO"	2026.07

Objekto pavadinimas	Vandentiekio tinklai
Objekto būvimo vieta/adresas	Šalčininkų r. sav. Dainavos k.
Kadastro duomenų nustatymo data	2026 09 18
Žemės sklypo kadastrinis Nr.	8505/1:1; 8505/7001:2; 8505/7001:8; 8505/7001:9; 8505/7001:10; 8505/1:663; 8505/1:562; 8505/1:621; 8505/1:543

UAB "MEYSSO"
S. Daukanto g. 17-2A, Kaunas
geo@meysso.com, tel.: + 370 672 007 05

Matininko kvalifikacijos pažymėjimo Nr.	Pareigos	Vardas ir pavardė	Data
2M-M-2561	Matininkas	Julius Ugenskas	2026 09 18

1195951975

IŠDĖSTYMO PLANAS M 1:500

LAPŲ IŠDĖSTYMO SCHEMA:

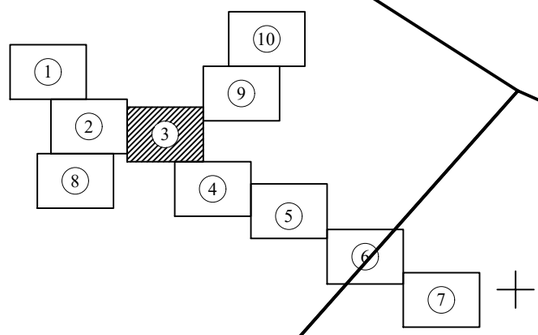

Š

562750 6013050

562800 6013050

PE d32
L=18,65
(21-136)

PE d63
L=36,67
(22-141)

PE d32
L=4,00
(139-143)

PE d32
L=9,71
(24-145)

PE d32
L=1,01
(153-181)

PE d32
L=10,34
(150-179)

PE d32
L=6,96
(149-177)

PE d110
L=1,57
(148-175)

PE d110
L=453,42
(28-173)

PE d32
L=10,57
(26-146)

PE d32
L=3,14
(27-147)

PE d32
L=2,74
(29-196)

Brėžinys Nr. 3

Kadastro duomenų nustatymui naudota medžiaga	
Medžiagos pavadinimas	Medžiagos parengimo data
Kontrolinė geodezinė nuotrauka: UAB "MEYSSO"	2026.07

Objekto pavadinimas	Vandentiekio tinklai
Objekto būvimo vieta/adresas	Šalčininkų r. sav. Dainavos k.
Kadastro duomenų nustatymo data	2026 09 18
Žemės sklypo kadastrinis Nr.	8505/1:1; 8505/7001:2; 8505/7001:8; 8505/7001:9; 8505/7001:10; 8505/1:663; 8505/1:562; 8505/1:621; 8505/1:543

UAB "MEYSSO"
S. Daukanto g. 17-2A, Kaunas
geo@meysso.com, tel.: + 370 672 007 05

Matininko kvalifikacijos pažymėjimo Nr.	Pareigos	Vardas ir pavardė	Data
2M-M2561	Matininkas	Julius Ugenskas	2026 09 18

1195951975

IŠDĖSTYMO PLANAS M 1:500

PE d32
L=12,11
(32-198)

PE d32
L=2,02
(33-199)

PE d32
L=11,44
(34-201)

PE d32
L=11,96
(35-203)

PE d32
L=1,56
(36-205)

PE d32
L=12,11
(39-207)

PE d32
L=1,64
(40-209)

PE d32
L=11,23
(41-211)

PE d32
L=1,44
(43-213)

PE d32
L=2,02
(44-215)

k62900
6012900

k62900
6012850

LAPŲ IŠDĖSTYMO SCHEMA:

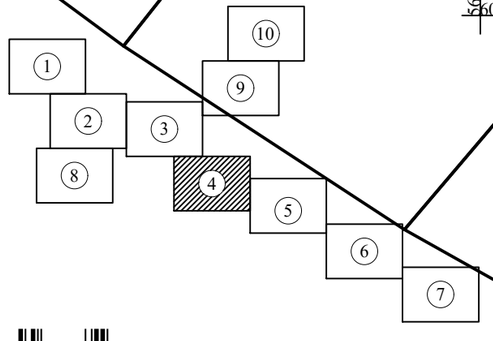

1195951975

Brėžinys Nr. 4

Kadastro duomenų nustatymui naudota medžiaga	
Medžiagos pavadinimas	Medžiagos parengimo data
Kontrolinė geodezinė nuotrauka: UAB "MEYSSO"	2026.07

Objekto pavadinimas	Vandentiekio tinklai
Objekto būvimo vieta/adresas	Šalčininkų r. sav. Dainavos k.
Kadastro duomenų nustatymo data	2026 09 18
Žemės sklypo kadastrinis Nr.	8505/1:1; 8505/7001:2; 8505/7001:8; 8505/7001:9; 8505/7001:10; 8505/1:663; 8505/1:562; 8505/1:621; 8505/1:543

UAB "MEYSSO"
S. Daukanto g. 17-2A, Kaunas
geo@meysso.com, tel.: + 370 672 007 05

Matininko kvalifikacijos pažymėjimo Nr.	Pareigos	Vardas ir pavardė	Data
2M-M-2561	Matininkas	Julius Ugenskas	2026 09 18

IŠDĖSTYMO PLANAS M 1:500

Brėžinys Nr. 5

Kadastro duomenų nustatymui naudota medžiaga	
Medžiagos pavadinimas	Medžiagos parengimo data
Kontrolinė geodezinė nuotrauka: UAB "MEYSSO"	2026.07

Objekto pavadinimas	Vandentiekio tinklai
Objekto būvimo vieta/adresas	Šalčininkų r. sav. Dainavos k.
Kadastro duomenų nustatymo data	2026 09 18
Žemės sklypo kadastrinis Nr.	8505/1:1; 8505/7001:2; 8505/7001:8; 8505/7001:9; 8505/7001:10; 8505/1:663; 8505/1:562; 8505/1:621; 8505/1:543

UAB "MEYSSO"
S. Daukanto g. 17-2A, Kaunas
geo@meysso.com, tel.: + 370 672 007 05

Matininko kvalifikacijos pažymėjimo Nr.	Pareigos	Vardas ir pavardė	Data
2M-M-2561	Matininkas	Julius Ugenskas	2026 09 18

LAPŲ IŠDĖSTYMO SCHEMA:

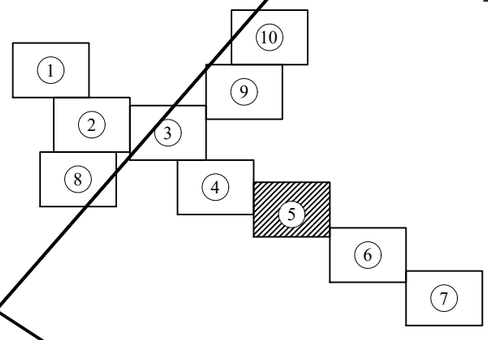

563050 6012800

563100 6012800

1195951975

IŠDĖSTYMO PLANAS M 1:500

Brėžinys Nr. 6

Kadastro duomenų nustatymui naudota medžiaga	
Medžiagos pavadinimas	Medžiagos parengimo data
Kontrolinė geodezinė nuotrauka: UAB "MEYSSO"	2026.07

Objekto pavadinimas	Vandentiekio tinklai
Objekto būvimo vieta/adresas	Šalčininkų r. sav. Dainavos k.
Kadastro duomenų nustatymo data	2026 09 18
Žemės sklypo kadastrinis Nr.	8505/1:1; 8505/7001:2; 8505/7001:8; 8505/7001:9; 8505/7001:10; 8505/1:663; 8505/1:562; 8505/1:621; 8505/1:543

UAB "MEYSSO"
S. Daukanto g. 17-2A, Kaunas
geo@meysso.com, tel.: + 370 672 007 05

Matininko kvalifikacijos pažymėjimo Nr.	Pareigos	Vardas ir pavardė	Data
2M-M-2561	Matininkas	Julius Ugenskas	2026 09 18

LAPŲ IŠDĖSTYMO SCHEMA:

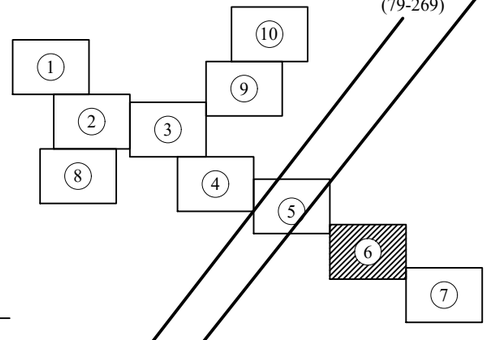

563250
6012700
563250
6012650

1195951975

IŠDĖSTYMO PLANAS M 1:500

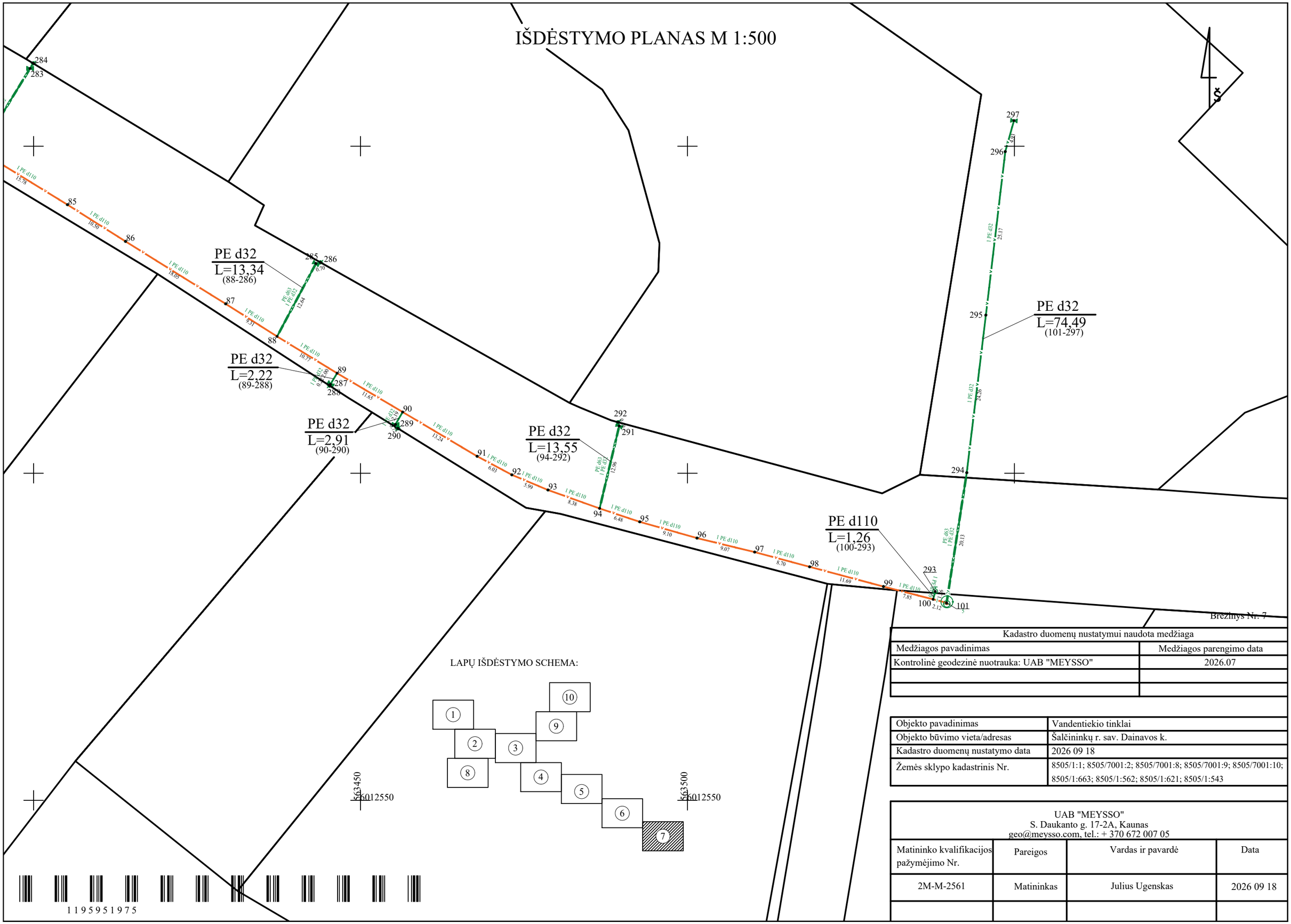

LAPŲ IŠDĖSTYMO SCHEMA:

Brėžinys Nr. 7

Kadastro duomenų nustatymui naudota medžiaga	
Medžiagos pavadinimas	Medžiagos parengimo data
Kontrolinė geodezinė nuotrauka: UAB "MEYSSO"	2026.07

Objekto pavadinimas	Vandentiekio tinklai
Objekto būvimo vieta/adresas	Šalčininkų r. sav. Dainavos k.
Kadastro duomenų nustatymo data	2026 09 18
Žemės sklypo kadastrinis Nr.	8505/1:1; 8505/7001:2; 8505/7001:8; 8505/7001:9; 8505/7001:10; 8505/1:663; 8505/1:562; 8505/1:621; 8505/1:543

UAB "MEYSSO"
S. Daukanto g. 17-2A, Kaunas
geo@meysso.com, tel.: + 370 672 007 05

Matininko kvalifikacijos pažymėjimo Nr.	Pareigos	Vardas ir pavardė	Data
2M-M-2561	Matininkas	Julius Ugenskas	2026 09 18

1195951975

IŠDĖSTYMO PLANAS M 1:500

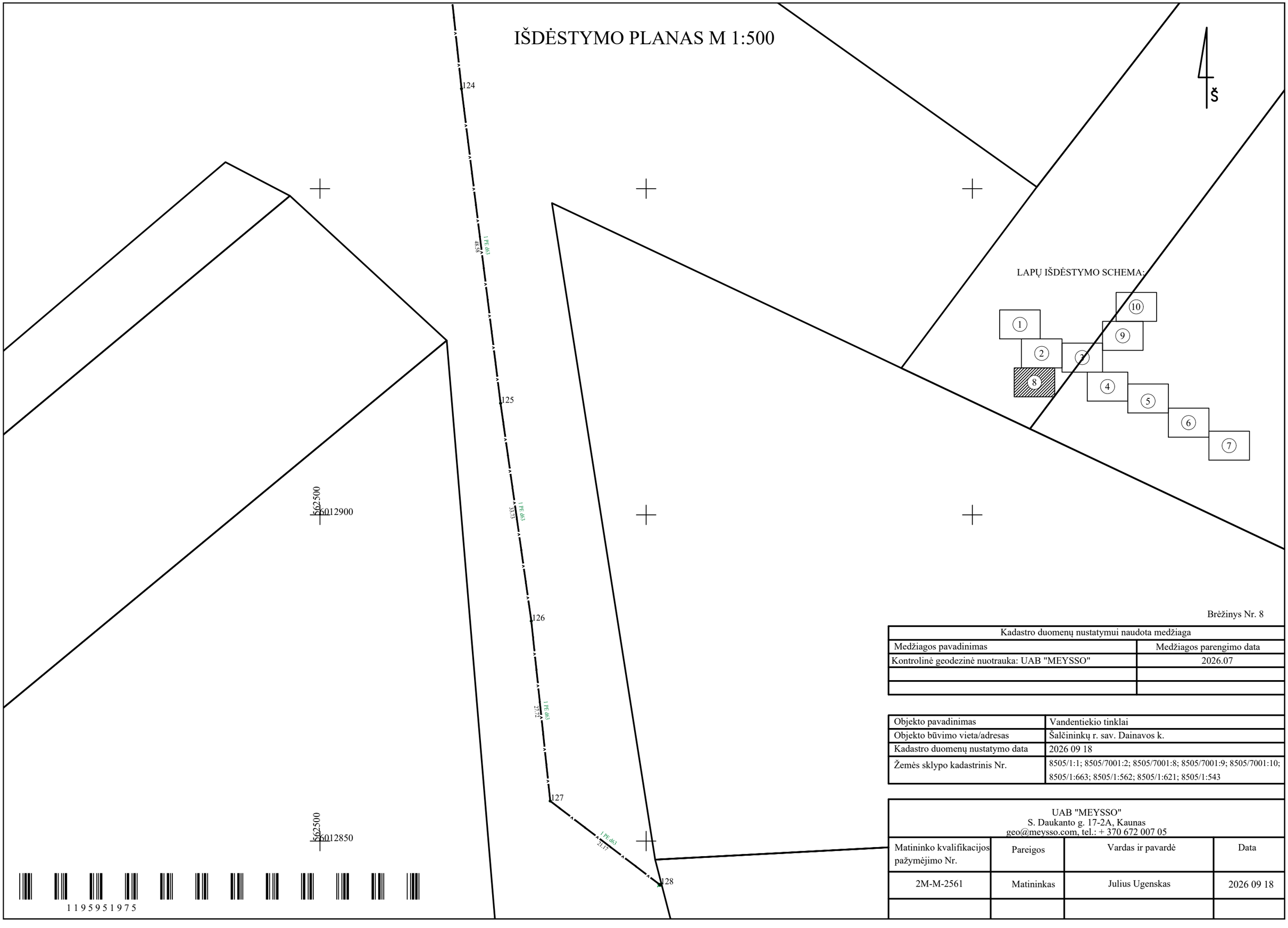

Brėžinys Nr. 8

Kadastro duomenų nustatymui naudota medžiaga	
Medžiagos pavadinimas	Medžiagos parengimo data
Kontrolinė geodezinė nuotrauka: UAB "MEYSSO"	2026.07

Objekto pavadinimas	Vandentiekio tinklai
Objekto būvimo vieta/adresas	Šalčininkų r. sav. Dainavos k.
Kadastro duomenų nustatymo data	2026 09 18
Žemės sklypo kadastrinis Nr.	8505/1:1; 8505/7001:2; 8505/7001:8; 8505/7001:9; 8505/7001:10; 8505/1:663; 8505/1:562; 8505/1:621; 8505/1:543

UAB "MEYSSO"
S. Daukanto g. 17-2A, Kaunas
geo@meysso.com, tel.: + 370 672 007 05

Matininko kvalifikacijos pažymėjimo Nr.	Pareigos	Vardas ir pavardė	Data
2M-M-2561	Matininkas	Julius Ugenskas	2026 09 18

1195951975

IŠDĖSTYMO PLANAS M 1:500

Š

PE d110
L=1,03
(166-194)

PE d32
L=7,77
(163-192)

PE d32
L=10,53
(160-189)

PE d32
L=1,36
(159-188)

PE d32
L=0,95
(155-185)

PE d110
L=10,65
(156-186)

PE d32
L=9,68
(154-183)

662950

663000

6013100

LAPŲ IŠDĖSTYMO SCHEMA:

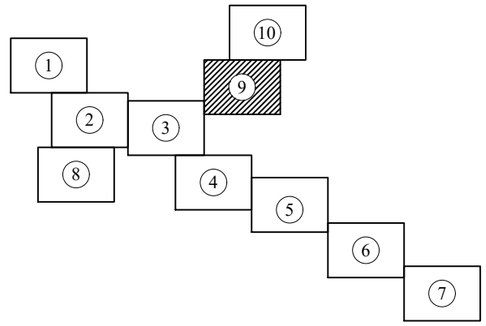

Brėžinys Nr. 9

Kadastro duomenų nustatymui naudota medžiaga	
Medžiagos pavadinimas	Medžiagos parengimo data
Kontrolinė geodezinė nuotrauka: UAB "MEYSSO"	2026.07

Objekto pavadinimas	Vandentiekio tinklai
Objekto būvimo vieta/adresas	Šalčininkų r. sav. Dainavos k.
Kadastro duomenų nustatymo data	2026 09 18
Žemės sklypo kadastrinis Nr.	8505/1:1; 8505/7001:2; 8505/7001:8; 8505/7001:9; 8505/7001:10; 8505/1:663; 8505/1:562; 8505/1:621; 8505/1:543

UAB "MEYSSO"
S. Daukanto g. 17-2A, Kaunas
geo@meysso.com, tel.: + 370 672 007 05

Matininko kvalifikacijos pažymėjimo Nr.	Pareigos	Vardas ir pavardė	Data
2M-M-2561	Matininkas	Julius Ugenskas	2026 09 18

1195951975

IŠDĖSTYMO PLANAS M 1:500

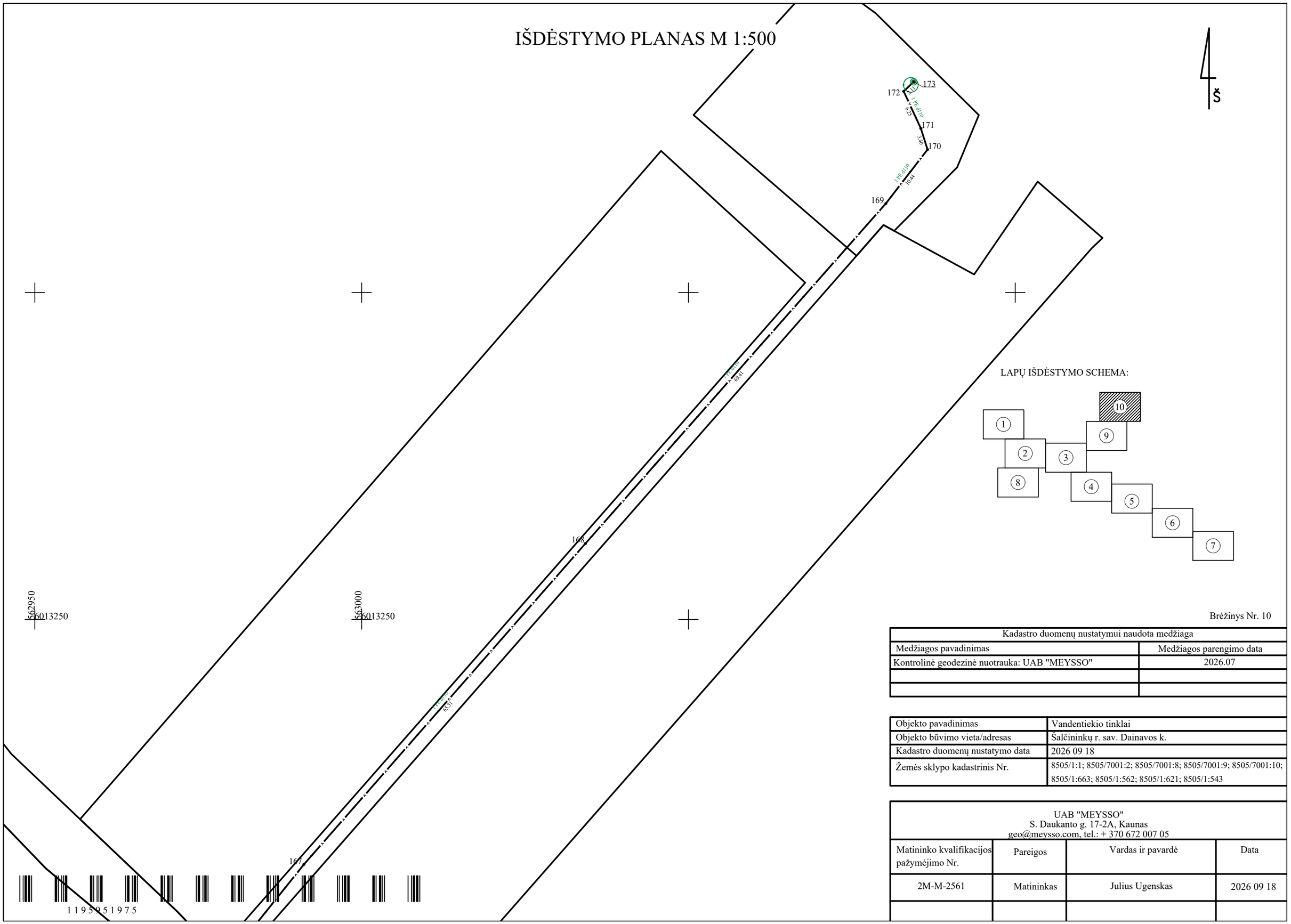

LAPŲ IŠDĖSTYMO SCHEMA:

Brėžinys Nr. 10

Kadastro duomenų nustatymui naudota medžiaga	
Medžiagos pavadinimas	Medžiagos parengimo data
Kontrolinė geodezinė nuotrauka: UAB "MEYSSO"	2026.07

Objekto pavadinimas	Vandentiekio tinklai
Objekto būvimo vieta/adresas	Šalčininkų r. sav. Dainavos k.
Kadastro duomenų nustatymo data	2026 09 18
Žemės sklypo kadastrinis Nr.	8505/1:1; 8505/7001:2; 8505/7001:8; 8505/7001:9; 8505/7001:10; 8505/1:663; 8505/1:562; 8505/1:621; 8505/1:543

UAB "MEYSSO"
S. Daukanto g. 17-2A, Kaunas
geo@meysso.com, tel.: + 370 672 007 05

Matininko kvalifikacijos pažymėjimo Nr.	Pareigos	Vardas ir pavardė	Data
2M-M-2561	Matininkas	Julius Ugenskas	2026 09 18